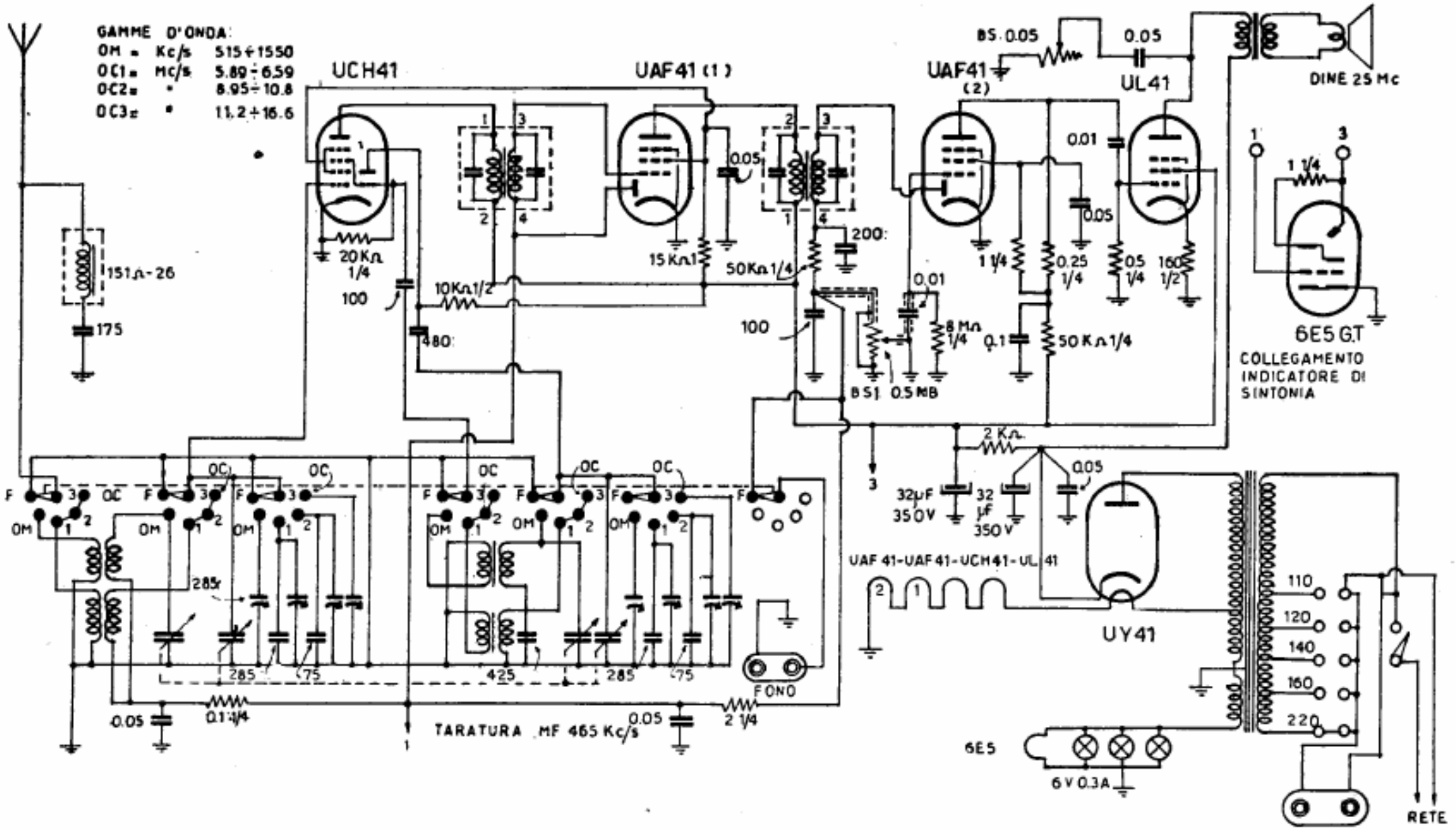

GALLO « CONDOR » - Mod. PRIMO terza serie - Quattro gamme. Media frequenza a 465 kc. Potenza d'uscita 3,5 W. Consumo 50 W.
Per apparecchi la cui matricola è seguita dalla sigla M3.